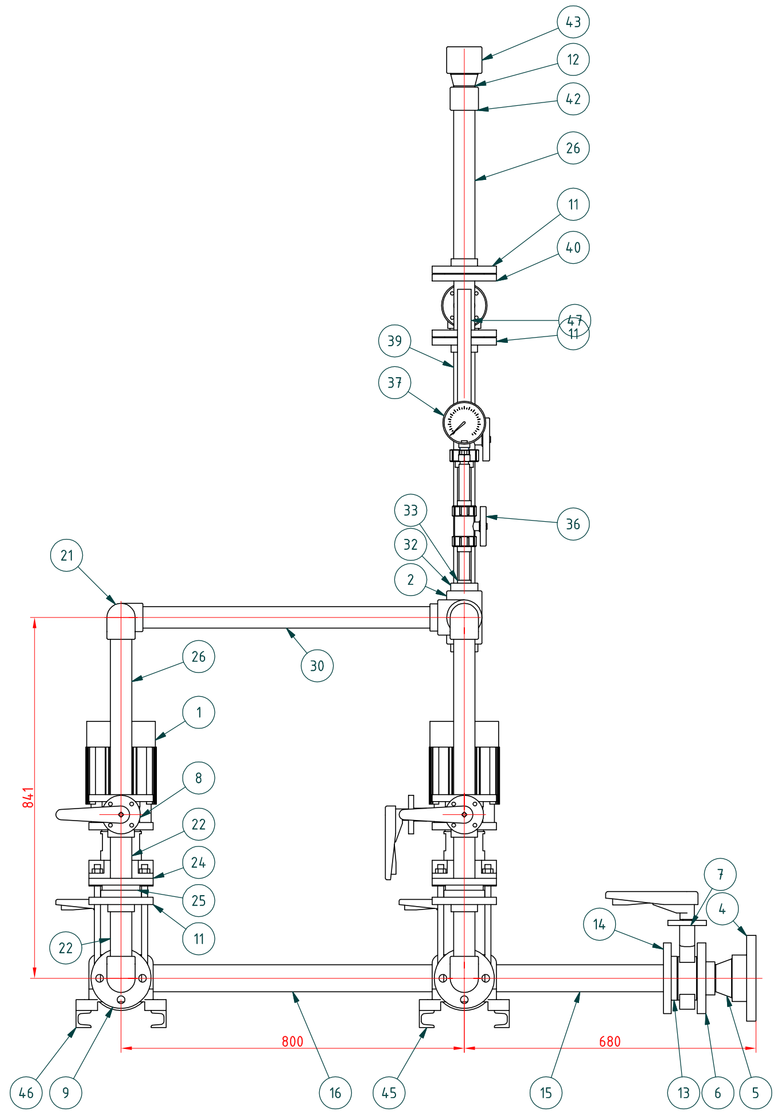

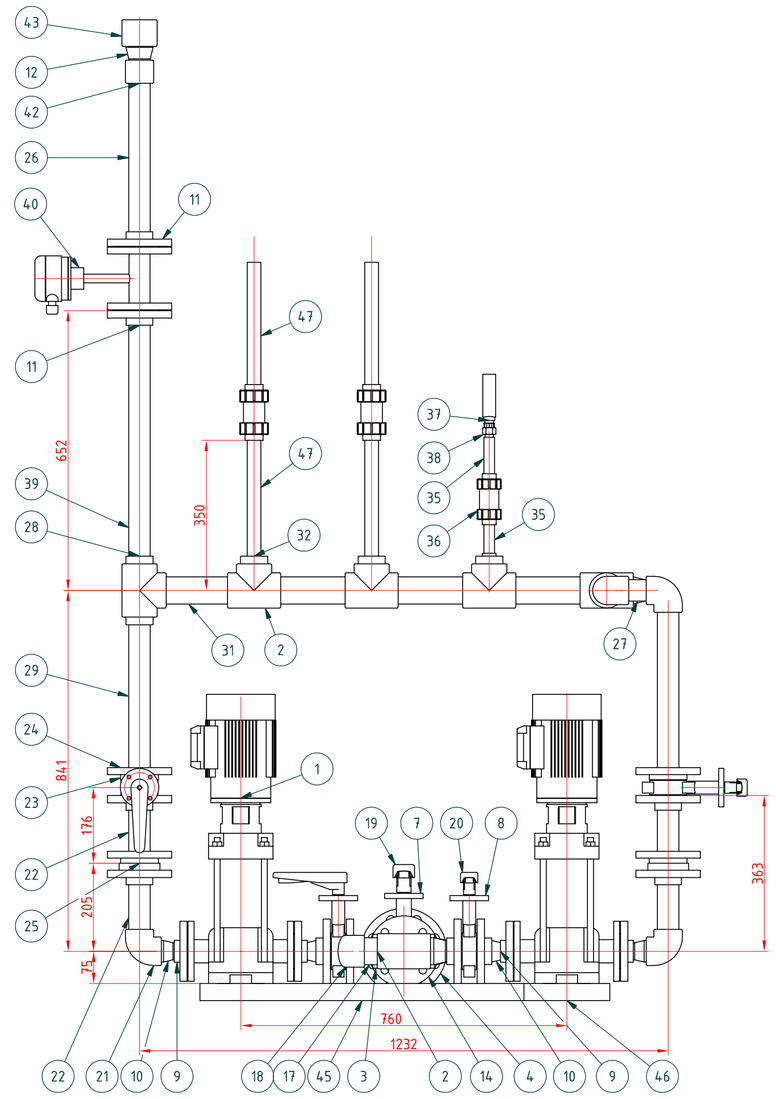

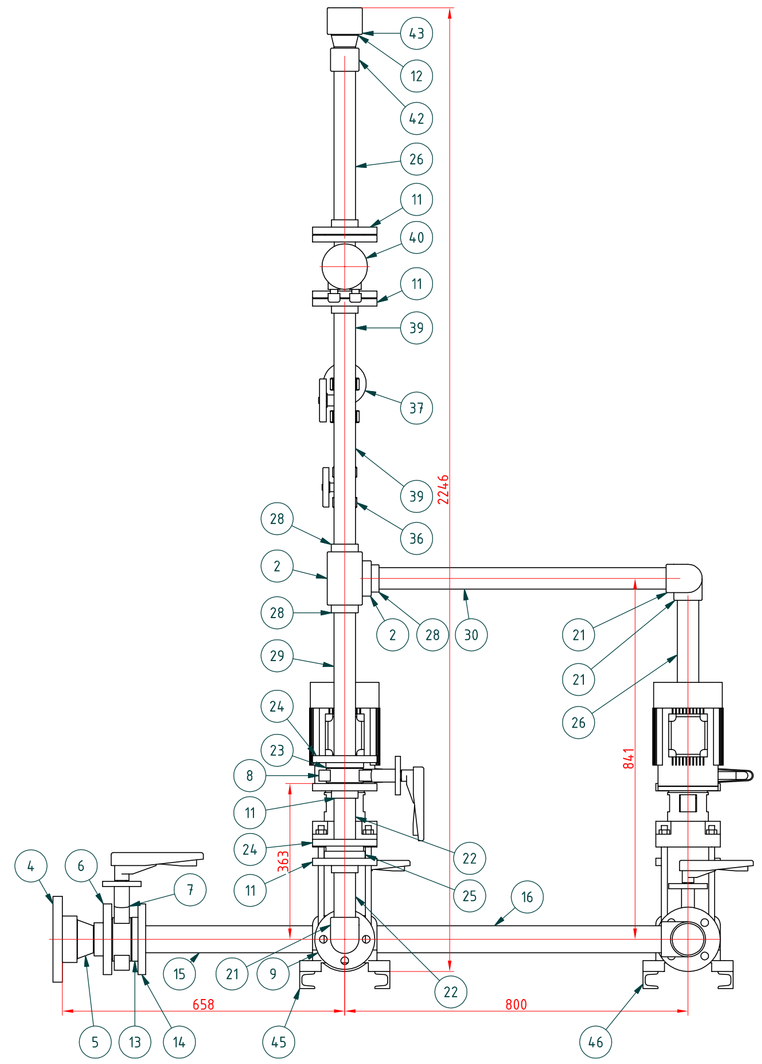

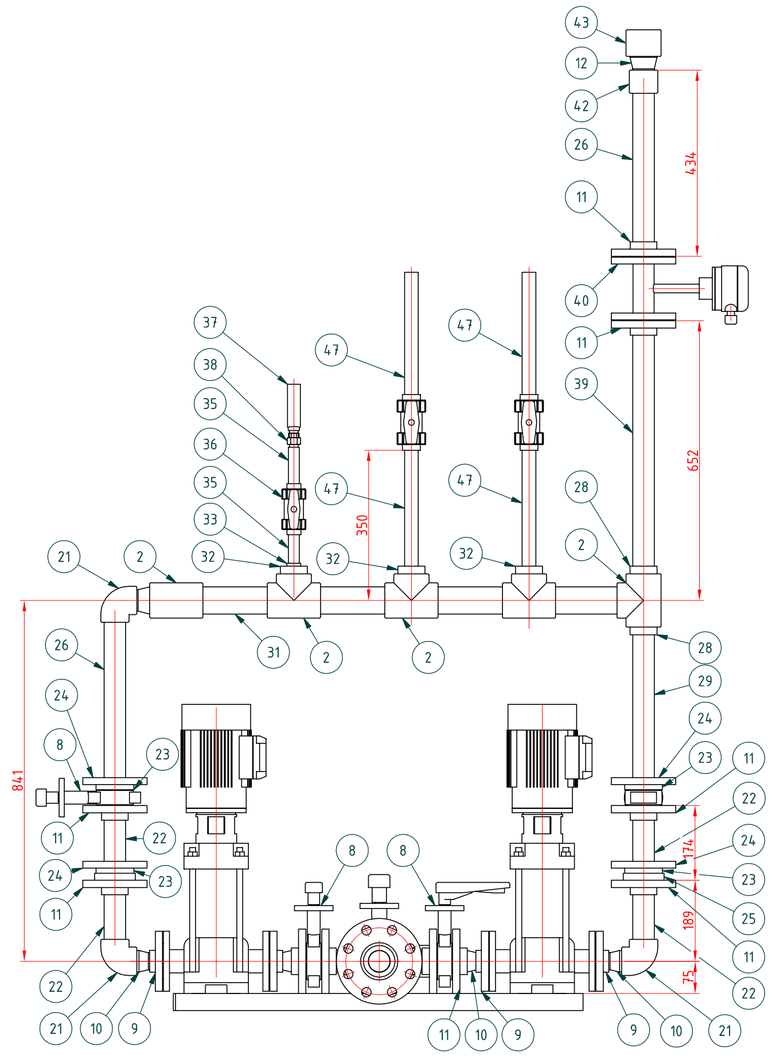

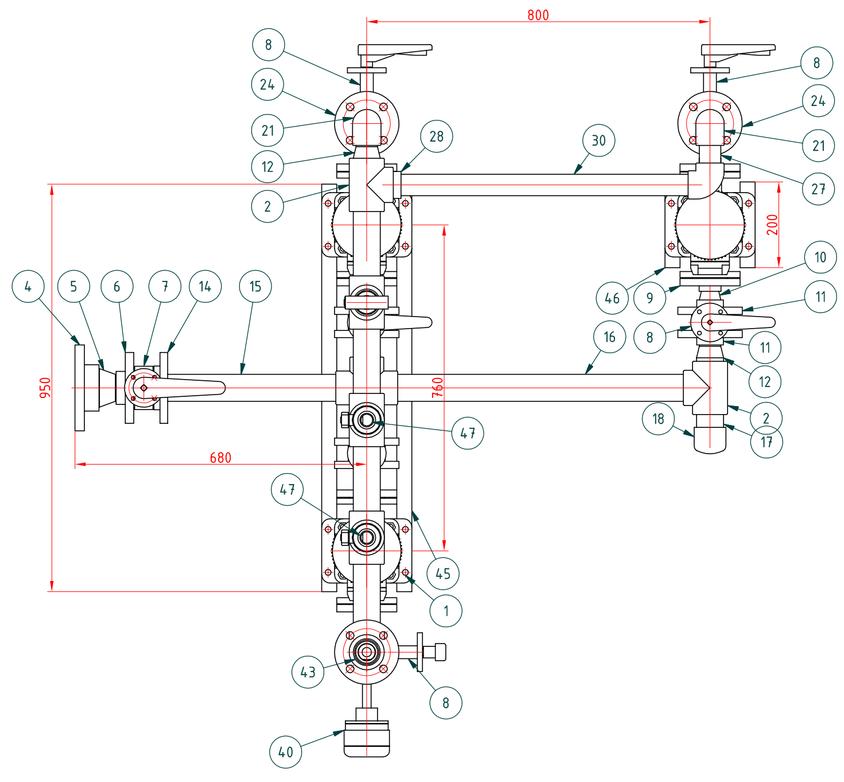

KUSOVNÍK				
POZICE	POČET KS	SÚČIASTKA	ROZMER/KS	POPIS
24	6	Točivá príruba pre PVC potrubia-50		
25	3	Medzipriruba̧ zpatna PVC klapka 40		Ebro TYP RSK
26	3	DIN 8062 Trubka 50 x 3.7 - 400	400 mm	Trubka
27	1	DIN 8062 Trubka 50 x 3.7 - 75	75 mm	Trubka
28	3	PVC reduk.vsuvka klasická-d 50/63		
29	1	DIN 8062 Trubka 50 x 3.7 - 387	387 mm	Trubka
30	1	DIN 8062 Trubka 50 x 3.7 - 720	720 mm	Trubka
31	4	DIN 8062 Trubka 63 x 4.7 - 200	200 mm	Trubka
32	3	PVC reduk.vsuvka odstupňovaná-d 32/63 Pn16		
33	1	PVC reduk.vsuvka klasická-d 25/32		
35	2	DIN 8062 Trubka 25 x 1.9 - 100	100 mm	Trubka
36	1	PVC ručny ventil Dn20		gula PTFE
37	1	Manometer PT		
38	1	PVC spojka trubka závit Rp-20-1/2"		
39	1	DIN 8062 Trubka 50 x 3.7 - 600	600 mm	Trubka
40	1	Krohne prietokomer vody Dn40		
42	1	PVC spojka lep-50		
43	1	PVC spojka lep-63		
45	2	DIN1026 - U 40 - 950		U-Profil
46	2	DIN1026 - U 40 - 200		U-Profil
47	4	DIN 8062 Trubka 32 x 2.4 - 300	300 mm	Trubka
49	2	PVC ručný ventil 32		gula PTFE

KUSOVNÍK				
POZICE	POČET KS	SÚČIASTKA	ROZMER/KS	POPIS
1	3	Čerpadlo demivody CRN 5-7 -Dn32 Pn16		
2	6	PVC T kus lep-63		
3	1	PVC Kríž-d 63		
4	1	Príruba na lepenie PVC-U-90		
5	1	PVC redukcia 90-63		
6	1	Príruba na lepenie PVC-U-63		
7	1	Uzatvaracia klapka Typ D1 50		klapka
8	6	Uzatvaracia klapka Typ D1 40		klapka
9	6	Príruba na lepenie PVC-U-40		
10	6	PVC redukcia 50-40		
11	14	Príruba na lepenie PVC-U-50		
12	5	PVC redukcia 63-50		
13	1	PVC hrdlo pre točivú prírubu-63		
14	1	Točivá príruba pre PVC potrubia-63		
15	1	DIN 8062 Trubka 63 x 4.7 - 465	465 mm	Trubka
16	1	DIN 8062 Trubka 63 x 4.7 - 731	731 mm	Trubka
17	1	DIN 8062 Trubka 63 x 4.7 - 100	100 mm	Trubka
18	1	Trubkové dno-63		
19	1	Páka klapky Dn65		
20	6	Páka klapky PVC Dn40		
21	6	PVC koleno 90 lep-50		
22	6	DIN 8062 Trubka 50 x 3.7 - 150	150 mm	Trubka
23	6	PVC hrdlo pre točivú prírubu-50		

TÁTO DOKUMENTÁCIA JE DUŠEVNÝM MAJETKOM J-KOPA spol. s r.o. A EXPRO spol. s r.o.
ŽIADNA ČASŤ TEJTO DOKUMENTÁCIE NESMIE BYŤ REPRODUKOVANÁ ALEBO POUŽITÁ BEZ JEJ PÍSOMNÉHO POVOLENIA

	MENO/NAME:	PODPIS/SIGNATURE:	DÁTUM/DATE:
VYPRACOVAL/DESIGNED:	Ing.Len¢éš.Ing.Guizon		10/2011
KONTROLOVAL/CHECKED:	DIPL.ING. J.GUIZON		10/2011
ZODP. PROJEKTANT/APROVED:	DIPL.ING. J.GUIZON		10/2011
HL.INŽ.PROJEKTU/PROJECT LEADER:	DIPL.ING. J.KRUMPÁL		10/2011
MANAŽÉR PROJEKTU/ PROJECT MANAGER:	DIPL.ING. M.SÝKORA		10/2011

PROJEKTANT/DESIGNER:
J-KOPA spol. s r.o.
Piešťanská 7, 831 02 Bratislava
EXPRO s.r.o.
P.O.BOX 12, 927 03 ŠAĽA (okr.Dušla)
tel.fax.: +421 031 7703955
e-mail: expro@zoznam.sk

ZMLUVNÝ PARTNER/CONTRACTOR:
BRATISLAVSKÁ TEPLÁRENSKÁ, a.s.
BAJKALSKÁ 21/A
829 05 BRATISLAVA

NÁZOV STAVBY/NAME OF BUILDING
REKONŠTRUKCIA CHEMICKEJ ÚPRAVNE VODY V TEPLÁRNI ZÁPAD
ČASŤ/PART:
PS.01 CHEMICKÁ ÚPRAVŇA VODY
DPS.01.2 STROJNOTECHNOLOGICKÁ ČASŤ –NOVÁ CHUV

NÁZOV VÝKRESU/DESTRIPTION
POTRUBNÉ DISPOZÍCIE
ZAPOJENIE REGENERAČNÝCH A KOMPAKTAČNÝCH ČERPADIEL P 011 A,B,C

ARCHÍVNE ČÍSLO/ARCHIVE NO.: JK.11.DPS.01.2.42

ZÁKAZKA Č./PROJECT NO.:	JK.2011.07
ČÍSLO PRÍLOHY/ANNEX:	06
STUPEŇ PD/DOC. TYPE:	JP
FORMÁT/SIZE:	A1
MIERKA/SCALE:	1:10
SADA/COPY NO.:	

ALL RIGHTS TO THIS TECHNICAL DOCUMENT EXCLUSIVELY BELONG TO J-KOPA LTD. THIS TECHNICAL DOCUMENT MUST NOT BE COPIED, REPRODUCED OR OTHERWISE PROVIDED TO THIRD PARTIES WITHOUT EXPLICID AGREEMENT OF THE OWNER.

REKONŠTRUKCIA CHUV
© expro "C-A1-840x594-8x44.DWG"